Электронная версия руководства по эксплуатации публикуется в ознакомительных целях

невские весы

Весы электронные товарные серии ВСП-5ТКС

Руководство по эксплуатации

Вессервис

Санкт-Петербург

Поздравляем Вас с покупкой товарных весов ВСП-150/20-5ТКС!

Пожалуйста, прежде чем приступить к работе с весами, ознакомьтесь с данным руководством по эксплуатации. Храните руководство по эксплуатации в течение всего срока службы весов.

1. Назначение весов.

1.1. Электронные торговые весы серии ВСП-5ТКС (далее – весы) предназначены для статических измерений массы различных грузов при торговых, учетных и технологических операциях, фасовки и расчёта стоимости товара на предприятиях промышленности, торговли и общественного питания.
Тип весов платформенных передвижных ВСП зарегистрирован в Государственном реестре средств измерений РФ под № 23839-08 и допущен к применению в Российской Федерации и в Республике Беларусь.
Весы изготовлены в соответствии с ГОСТ 29329-92 и ТУ 4274-002-50062845-2002.

1.2. Пример обозначения:

ВСП-150/20-5ТКС

НПВ
60 кг
150 кг
300 кг

Цена деления
10 г
20 г
50 г

Варианты исполнения
5 – индекс типоразмера платформы (400х500 мм)
Т – с функцией определения стоимости товара
К – со светодиодной индикацией
С – с дисплеем на стойке весов

2. Технические характеристики.

2.1. Класс точности весов по ГОСТ 29329-92 и МР МОЗМ 76 – средний III.
2.2. Обозначение модификаций, значения наибольшего (НПВ) и наименьшего (НмПВ) пределов взвешивания, дискретности отсчёта (d), цены поверочного деления (е), пределы допускаемой погрешности при первичной и периодической поверке приведены в таблице 1.
2.3. Цена поверочного деления (е) связана с дискретностью отсчета (d) соотношением .....е=d
2.4. Диапазон выборки массы тары .....от 0 до НПВ
2.5. Условия эксплуатации:
- диапазон нормальной области значений температур, С .....от 0 до +40
- диапазон рабочей области значений температур, С .....от -20 до +50
- относительная влажность воздуха, не более.....95%
2.6. Габаритные размеры ВИП, мм.....255х180х105
2.7. Размер грузоприемной платформы, мм.....500х400
2.8. Потребляемая мощность, не более Вт 10
2.9. Время непрерывной работы весов от аккумулятора, ч 35
2.10. Питание:
Сеть переменного тока, В 220
Аккумулятор, В/Ач 4/4
2.11. Масса весов, кг 15

2.12. Тип индикации .....светодиодная
2.13. Средний срок службы, лет 8
2.14. Драгоценных металлов в весах не содержится.

Таблица 1, г

Модификация весов	**НмПВ, г**	**НПВ, кг**	**d, г**	**В интервалах взвешивания, кг**	**Пределы допускаемой погрешности***	
					при первичной поверке	при периодическ ой поверке
ВСП-60/10-5ТКС	200	60	10	От 0,2 до 5 вкл Св. 5 до 20 вкл Св. 20 до 60 вкл	±5 ±10 ±15	±10 ±20 ±30
ВСП-150/20-5ТКС	400	150	20	От 0,4 до 10 вкл Св. 10 до 40 вкл Св. 40 до 150 вкл	±10 ±20 ±30	±20 ±40 ±60
ВСП-300/50-5ТКС	1000	300	50	От 1 до 25 вкл Св. 25 до 100 вкл Св. 100 до 300 вкл	±25 ±50 ±75	±50 ±100 ±150
*Примечание: в диапазоне рабочих температур пределы допускаемой погрешности равны удвоенным значениям.						

3. Конструкция весов.

3.1. Конструкция весов представлена на рис. 1.
3.2. Индикаторы и кнопки управления ВИП представлены в таблице 2 и таблице 3.

4. Подготовка весов к работе.

4.1. Сборка весов.
4.1.1. Извлечь грузоприемную платформу, ВИП, стойку и комплект крепления из упаковки.
4.1.2. Установить грузоприемную платформу (1) на ровную поверхность.
4.1.3. Пропустить кабель (2) через стойку (3).
4.1.4. Закрепить стойку (3) с помощью комплекта крепления (5) на нижнем кронштейне (4).
4.1.5. Пропустить кабель (2) через верхний кронштейн (7) и закрепить ВИП с кронштейном на стойке болтом (8).
4.1.6. Подсоединить кабель (2) к разъему (9). Проверить, чтобы кабель не был пережат креплениями.
4.1.7. При помощи регулировочных ножек (15) выставить весы по уровню (16) таким образом, чтобы пузырек воздуха находился в центре ампулы. Нажимая на углы, убедиться, что грузоприемная платформа весов не качается.
4.2. Эксплуатация аккумулятора.
4.2.1. Терминал оснащен аккумулятором 4В/4Ач.
4.2.2. Время работы весов от полностью заряженного аккумулятора 35 часов. Заряд аккумулятора начинается сразу после включения терминала в сеть. При поставке весов

аккумулятор заряжен не полностью, поэтому его необходимо зарядить. Для заряда аккумулятора включить вилку весов в сеть 220 В, 50 Гц. Засветится индикатор сети. Начнется зарядка аккумулятора. При использовании аккумулятора в первый раз необходимо заряжать его в течение 20 часов. Если аккумулятор не используется в течение длительного времени, следует заряжать его в течение 10-12 часов каждые 2 месяца, либо вынуть его из вторичного измерительного преобразователя.

4.2.3. Разрешается работа во время заряда аккумулятора.

Внимание! В весах использовать только поставляемый с весами аккумулятор. Применение других аккумуляторов может привести к выходу весов из строя. Если зарядка аккумулятора не произведена должным образом, это отрицательно скажется на эксплуатационных характеристиках аккумулятора.

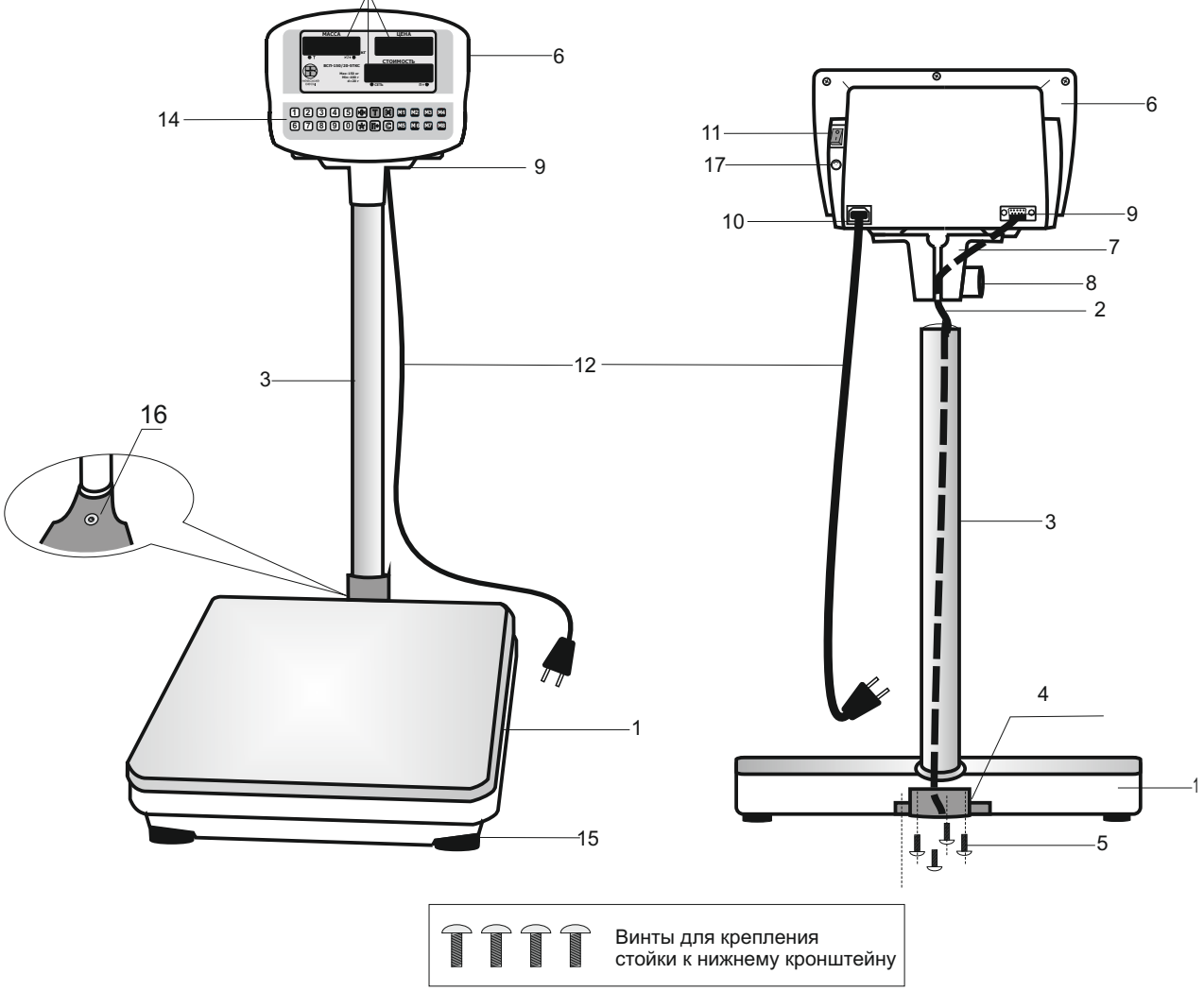

Составные части весов ВСП-5ТКС

1. Грузоприемная платформа
2. Кабель
3. Стойка
4. Нижний кронштейн
5. Комплект крепления стойки к нижнему кронштейну
6. Вторичный измерительный преобразователь (ВИП)
7. Верхний кронштейн
8. Винт крепления верхнего кронштейна к стойке
9. Разъем для кабеля (поз. 2)
10. Разъем для сетевого шнура
11. Тумблер включения весов
12. Сетевой шнур
13. Устройство индикации
14. Клавиатура
15. Регулировочные ножки
16. Ампула пузырькового уровня
17. Предохранитель

Таблица 2

Индикатор	Назначение
СЕТЬ	Подключена сеть 220 В, 50 Гц
Т	Функция тарирования
>0<	Установка весов на ноль
П+	Функция суммирования

Таблица 3

Кнопки клавиатуры	Назначение
СЕТЬ	набор цены
>0<	установка нуля
Т	выборка массы тары
М	сохранение цены в ячейки памяти весов
М1,М2…М8	ячейки памяти
*	сервисная кнопка
П+	суммирование
С	сброс показаний на дисплеях

Дисплей "МАССА, кг" отображает массу взвешиваемого товара/тары.
Дисплей "ЦЕНА, руб/кг" отображает введенную цену товара, руб. за кг.
Дисплей "СТОИМОСТЬ, руб" отображает автоматически подсчитанную стоимость взвешиваемого товара при введенной цене за кг.

4.3. Включение и выключение весов.

Внимание! Перед включением весов грузоприемная платформа должна быть пустой.

4.3.1. Автономное питание от встроенного аккумулятора включается тумблером на заднем корпусе ВИП (Рис. 1 поз. 11).
4.3.2. Питание весов от сети. Вставьте вилку сетевого шнура в розетку. На дисплее загорится индикатор «СЕТЬ».
4.3.3. Включите весы тумблером на заднем корпусе ВИП.
Индикацией включения весов являются тест в виде следующих символов:

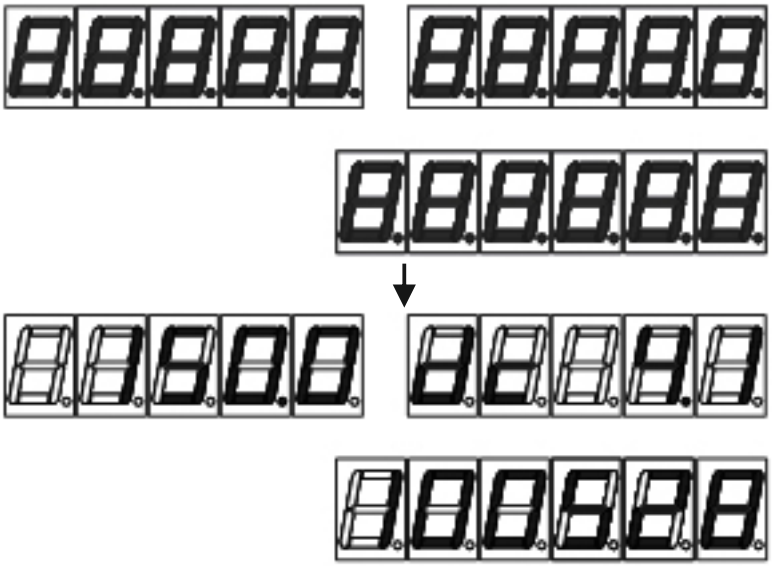

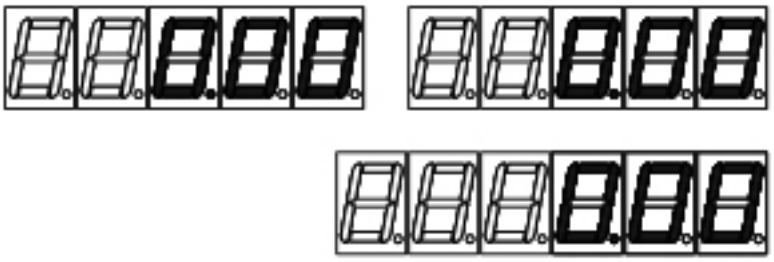

Весы готовы к работе.
4.3.4. Выключение весов.
Выключение весов производится тем же тумблером на заднем корпусе ВИП, что и включение.
4.3.5. Режим энергосбережения.
При отсутствии веса на грузоприемной платформе в течение 10 с весы войдут в режим энергосбережения.
В режиме энергосбережения на дисплее “МАССА” отобразится ”0”, а дисплеи ”ЦЕНА” и ”СТОИМОСТЬ” погаснут.

5. Работа с весами.

5.1. Простое взвешивание товара.
5.1.1. Введите цену товара, используя кнопки 0-9.
5.1.2. Положите товар на платформу.
5.1.3. Считайте значение веса и стоимости товара.
5.1.4. Уберите товар с платформы.
5.1.5. Максимальная точность взвешивания обеспечивается, когда в ненагруженном состоянии весов горит индикатор установки нуля. Если индикатор установки нуля не горит, то необходимо нажать кнопку >0<. Контроль состояния ненагруженных весов должен осуществляться как при включении, так и в процессе работы с весами.
5.1.6. Если масса взвешиваемого товара превышает наибольший предел взвешивания весов, то на дисплее “МАССА” высветится ”OL”.

5.2. Взвешивание товара в таре (функция тарирования).
5.2.1. Установите тару на платформу весов.
5.2.2. Нажмите кнопку «Т». Показания дисплея обнулятся, и загорится индикатор работы с тарой.
5.2.3. Положите товар в тару. Наберите цену товара. Считайте массу нетто и стоимость товара.
5.2.4. Снимите взвешенный товар с тарой.
5.2.5. Нажмите кнопку «Т» для стирания значения массы тары из памяти весов. Стирание значения массы тары возможно только при ненагруженных весах.

5.3. Расчет суммарной стоимости товара (функция суммирования).
5.3.1. Взвесьте и определите стоимость первого товара.
Нажмите кнопку «П+». Загорится индикатор функции суммирования «П+».
5.3.2. Снимите товар с платформы.
5.3.3. Взвесьте следующий товар. Наберите цену товара. Нажмите кнопку «П+». Аналогичным образом суммируются все необходимые товары. Общее количество суммированных покупок будут отображаться на дисплее «ЦЕНА», а общая сумма всех покупок – на дисплее «СТОИМОСТЬ».

5.3.4. Все накопленные и введённые значения можно сбросить кнопкой «С». После сброса весы переходят в режим простого взвешивания.
5.3.5. При расчете суммарной стоимости товара допускается работа с тарой.

5.4. Память весов.
5.4.1. В весах имеется восемь ячеек памяти, которым соответствуют кнопки (М1, М2…М8).
5.4.2. Сохранение цены товара в памяти весов.
5.4.3. Наберите цену товара, нажмите «М» на дисплее «СТОИМОСТЬ» высветится ”SAVE”.
5.4.4. Выберите ячейку памяти и нажмите соответствующую кнопку (М1, М2…М8).
5.4.5. Положите товар на платформу.
5.4.6. Выберите цену из памяти кнопками М1, М2…М8.
5.4.7. Считайте значение веса и стоимости товара.
5.4.8. Уберите товар с платформы.
5.4.9. При использовании ячеек памяти весов допускается работа с тарой.

6. Меры предосторожности:

- запрещается помещать на платформу груз, вес которого превышает НПВ весов;
- включайте весы только в сеть переменного тока напряжением 220 В (50 Гц);
- весы должны быть установлены на устойчивом основании;
- платформа и взвешиваемый товар не должны касаться посторонних предметов;
- не допускайте ударов по платформе весов (не бросайте груз на весы).

7. Уход за весами.

Ежедневный уход за весами включает в себя промывку водой наружных поверхностей платформы с добавлением 0,5 % моющего средства. Платформу при этом необходимо снять.

8. Указания мер безопасности.

8.1. Весы с питанием от сети переменного тока с напряжением 220 В относятся к классу II по ГОСТ 12.2.007.0-75.
8.2. Не допускается разборка и проведение ремонтных работ при включённых весах.
8.3. Не допускается устанавливать весы на незаземленные токопроводящие поверхности.

9. Транспортирование и хранение.

9.1. Весы должны транспортироваться всеми видами крытого транспорта в соответствии с правилами перевозки грузов.
9.2. Условия транспортирования весов в части воздействия климатических факторов должны соответствовать группе 5 (ОЖ4) по ГОСТ 15150-69.
9.3. После транспортирования и хранения при отрицательных температурах перед распаковкой весы следует выдержать при нормальной температуре не менее 6-ти часов.
9.4. Воздух помещения, где хранятся весы, не должен содержать вредных примесей, вызывающих коррозию.

10. Возможные неисправности и способы их устранения.

	Признаки неисправностей	Возможные причины неисправностей	Способы устранения
1	Весы не включаются при подключении к сети	Перегорел предохранитель	Заменить предохранитель
2	Весы не включаются в автономном режиме	Разряжен аккумулятор	Произвести заряд аккумулятора

11. Поверка весов.

Периодическую поверку весов проводить по ГОСТ 8.453-82. Межповерочный интервал 1 год. Средства поверки – гири класса точности М1 по ГОСТ 7328-2001.

12. Гарантийные обязательства.

12.1. Предприятие-изготовитель гарантирует соответствие весов требованиям ТУ 4274-002-50062845-2002 при соблюдении потребителем условий транспортирования, хранения, эксплуатации.
12.2. Гарантийный срок эксплуатации весов 12 месяцев со дня продажи потребителям. В случае отсутствия отметки о продажи в гарантийном талоне – 12 месяцев со дня выпуска весов предприятием-изготовителем.
12.3. Предприятие-изготовитель гарантирует бесплатное устранение выявленных дефектов или замену вышедших из строя частей изделия в течение гарантийного срока только при строгом соблюдении потребителем условий эксплуатаций, транспортирования, хранения весов и при наличии правильно заполненного гарантийного талона.

12.4. Потребитель лишается гарантии при:
- нарушении правил транспортирования, хранения и эксплуатации весов;
- использовании источника питания, не соответствующего указанному в технической документации;
- проведении ремонта весов и/или внесении конструктивных изменений неуполномоченными лицами (предприятиями);
- неисправности, вызванной не зависящими от производителя причинами (пожар, перепады напряжения, попадание внутрь весов посторонних предметов, жидкостей, бытовых насекомых);
- наличии механических повреждений узлов, входящих в состав весов;
- отсутствии гарантийного талона или при внесении в него самостоятельных изменений;
- повреждении или отсутствии пломбы ОТК или пломбы государственного поверителя.
На аккумуляторную батарею гарантия не распространяется!

Предприятие-изготовитель

ЗАО Вес-Сервис (812)363-45-70
194156 Санкт-Петербург, Сердобольская, 1
www.vesservice.com info@vesservice.com

Официальный представитель:
Компания "Мир Весов"
115409, Москва, ул. Москворечье 47, корп. 2
Тел./ факс: (495) 921-44-57
http://www.mirvesov.ru
E-mail: mv@mirvesov.ru